Телефон Телефакс	RLS 3 SWC Установка: Откачивающая установка	NATIVE

Клиент		Проект	
№ клиента		№ проекта	
Ответственный		Поз. №	
Редактор		Локальный	
		Дата	19.04.2024

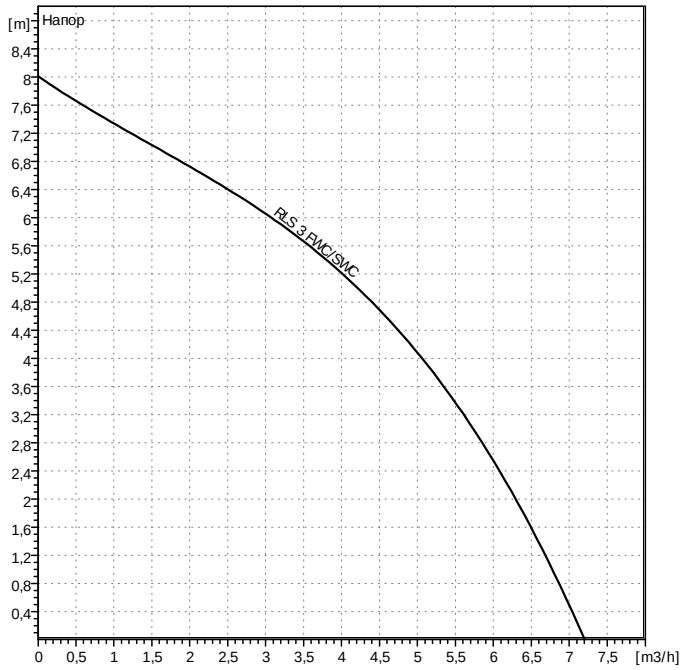

Данные запроса

Расход	0	m³/h
Напор	0	m
Перекачиваемая среда	Вода, чистая	
Температура жидкости	20	°C
Плотность	998,3	kg/m³
Кинематическая вязкость	1,005	mm²/s
Давление пара	2,337	kPa

Данные насоса

Тип	RLS 3 SWC	
Вид агрегата	Установка отвода стоков	
Ступень ном. давления	PN 0,06	
Мин. температура жидкости	1	°C
Макс. температура жидкости	75	°C

Данные гидравлики (рабочая точка)

Расход		m³/h
Напор		m
Число оборотов	2900	1/min

Материалы / уплотнение

Корпус мотора	Полиамид
Резервуар	Полипропилен
Режущий механизм	Нерж. сталь
Корпус насоса	Полипропилен

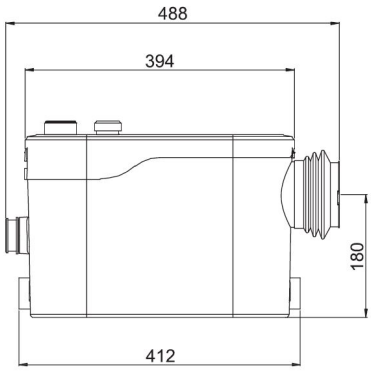

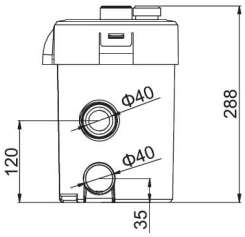

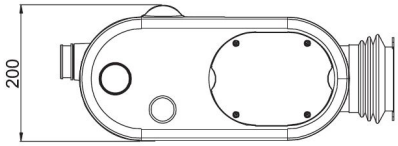

Размеры

mm

Всасывающая сторона DNs	1x100/3x40	
Напорная сторона DNd	23/28/32/44	mm
Вес	6,8	kg
Свободный проход	15	mm

Данные мотора

Ном. мощность P2	0,4	kW
Ном. число оборотов	3000	1/min
Ном. напряжение	1~230 V, 50 Hz	
Макс. потребление тока	2,7	A
Вид защиты	IP X4	

Допустимый перепад напряжения +/- 10%

Арт.№ стандартного исполнения 2459905