Tab 709

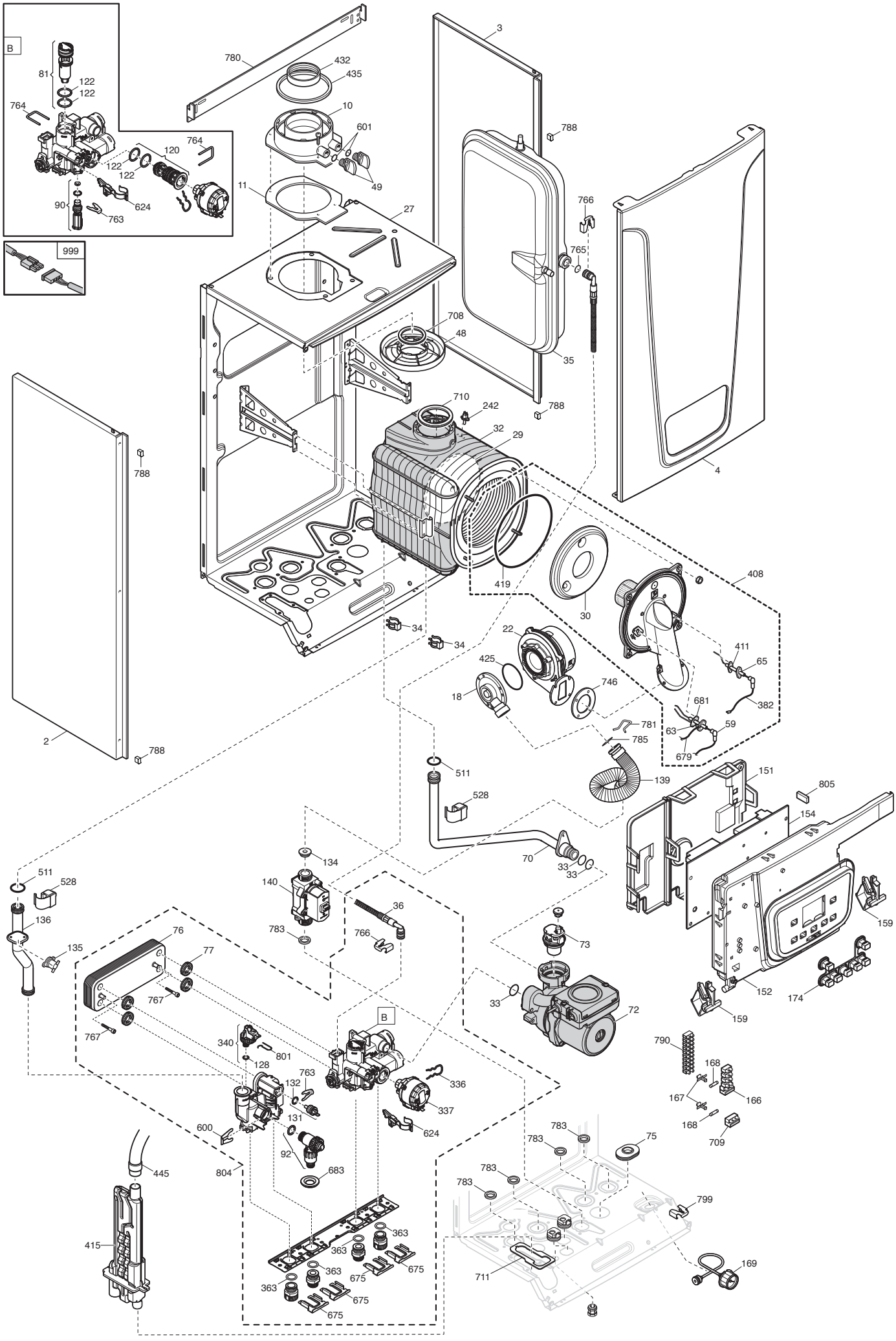
B
81
122
122
764
764
120
122
122
90
624
763
999
780
432
435
10
601
49
11
27
3
788
766
765
708
48
35
788
710
242
32
29
4
788
419
30
408
34
34
22
425
18
746
411
65
382
681
63
59
679
781
785
2
788
511
139
151
805
528
154
70
33
33
134
140
783
36
766
511
528
136
135
76
77
767
767
73
33
72
159
152
174
159
B
340
801
128
763
132
131
336
337
624
600
92
804
683
790
168
167
166
168
709
783
783
75
783
783
799
445
415
363
363
363
363
675
675
675
675
711
169